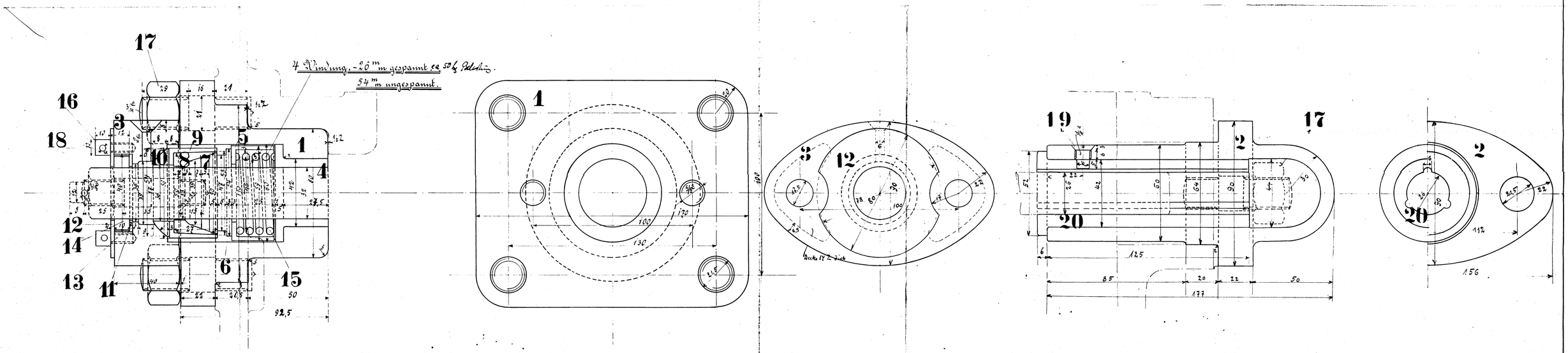

Ausführung für eine Lokomotive					Material-Bestellung für eine Lokomotive.		Fertig-Gewicht
Stückzahl	Benennung	Nummer	Material	Bemerkung	Pos.	Dimensionen und Modellzeichen	kg:
2	Hint. Stopfbüchsgehäuse	1	G. E.			D 520 a	
2	Vord. " " "	2	" "			D 521 a	
2	Stopfbüchsbrillen	3	G. E.			D 522 a	
2	Grundringe	4	R. G.			D 792 b	
2	Büchsringe	5	" "			D 793 b	
2	Ringe	6	" "			D 794 b	
2	Metallpakungen 3 Teile	7	W. M.			D 798 b W.M.	
2	Ringe	8	R. G.			D 795 b	
2	Büchsringe	9	" "			D 796 b	
2	Linsen	10	" "			D 797 b	
2	Grundplättchen	11	Mess.				
2	Abschlußbleche	12	"				
2	Federringe	13	St.				
2	Filzringe	14	Filz.				
2	Federn	15	St.				
8	Schrauben m. 4 Splinten	16	Fl. E.				
12	Stiftschrauben m. Mutt.	17	" "				
4	" " " Spl.	18	" "				
2	Schrauben	19	" "				
2	Büchsen	20	R. G.				

Schieberstangenstopfbüchse

zu den B. Tender-Lokomotiven

für Vemb. Lemviger-Eisenbahn.

3.4.

Fabr. No. 10598 u. 11217 Zeich. No. 184 A

B - 39. Vögel. 11.4.11.