Henschel & Sohn, Cassel.

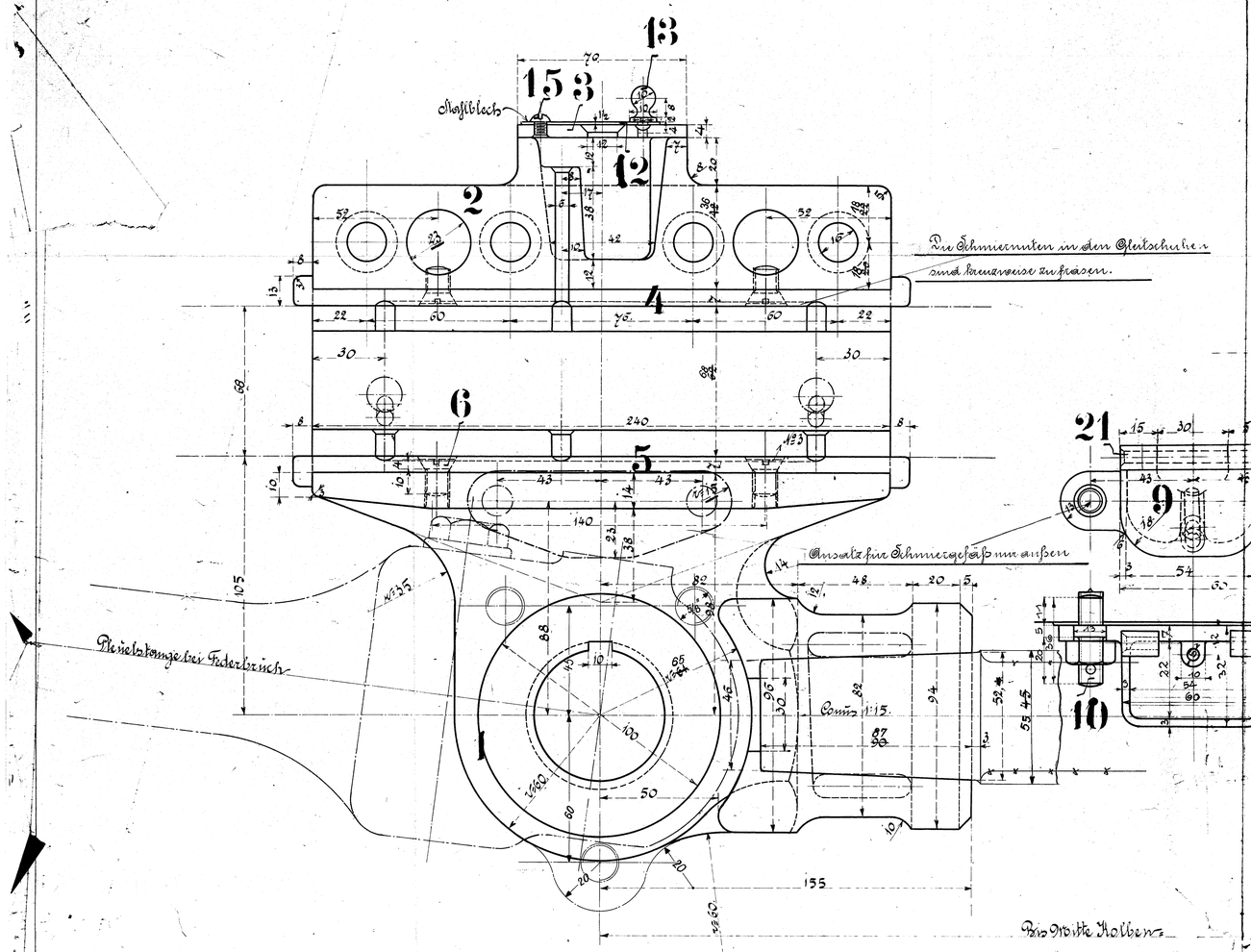

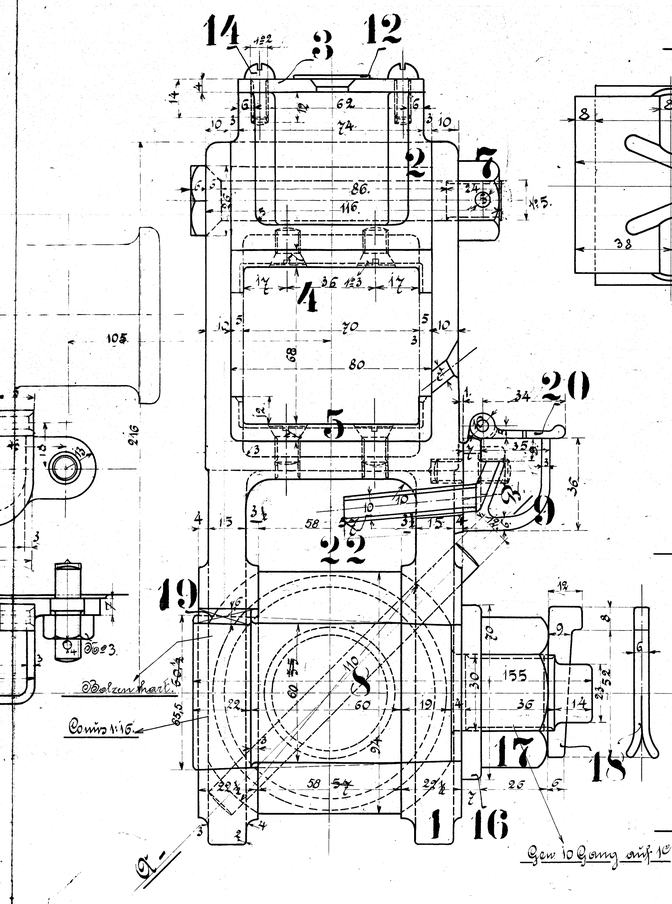

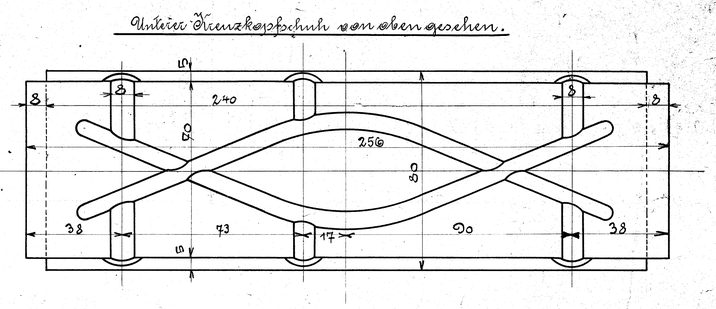

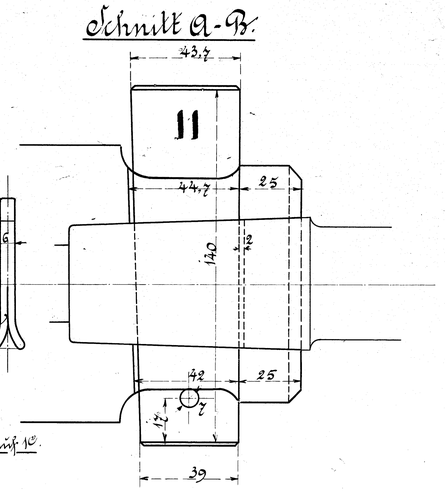

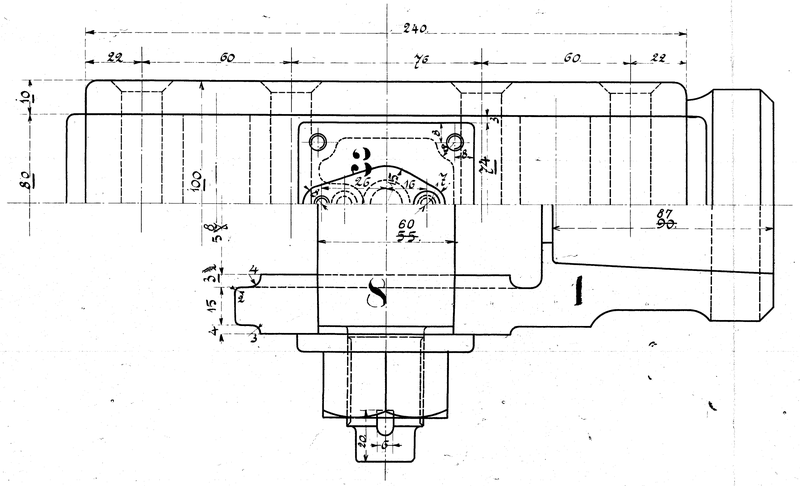

Ausführung für eine Lokomotive					Materialbestellung für 1 Lok.	
Stückzahl	Benennung	Nummer	Material	Bemerkg.	Zeichen Bos	Dimensionen und Modellzeichen
2	Kreuzköpfe Rechts u. Links	1	Fl. G.			
2	" -Oberteil	2	G.			
2	Schmiergefäßdeckel	3	Fl.			
2	Kreuzkopfschuhe - oben	4	R.			
2	" - unten	5	"			
16	Schrauben No 3	6	Fl.			
8	" No 5 m. Mutter u. Splint.	7	"			
2	Bolzen	8	"			
2	Schmiergefäße	9	R.			
4	Stiftschrauben m. M. u. Splt.	10	Fl.			
2	Keile m. Splint	11	Stahl			
2	Verschlußdeckel z. Schmiergef.	12	"			
2	Knöpfe	13	Fl.			
8	Schrauben No 2	14	"			
2	Schraubchen	15	"			
2	Unterlegscheiben	16	"			
2	Muttern	17	"			
2	Keile	18	"			
2	"	19	"			
2	Schmiergefäßdeckel	20	R.			
2	Charnierstifte	21	Fl.			
2	Schmierrohre	22	K.			

Kreuzkopf

zur Tender-Locomotive Fabr.-No ~~6305~~ 10598 u. 11217

Vemb.-Lemvig-Eisenbahn, Lemvig.

~~für Casale-Rivo Rizza~~

34

192