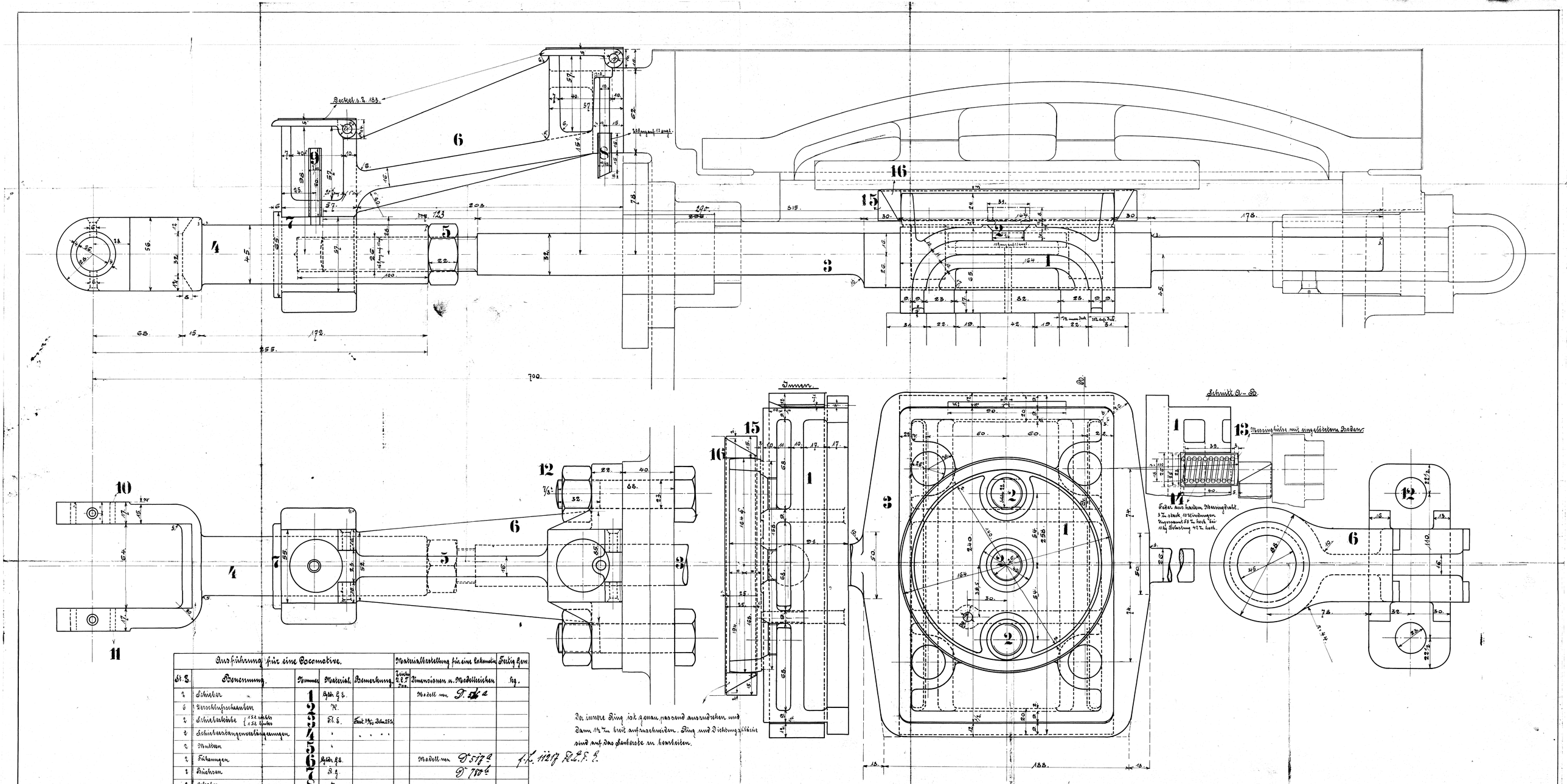

Der innere Ring ist genau passend auszudrehen und dann 1½ Zn breit aufzuschneiden. Ring und Dichtungsfläche sind auf das Sauberste zu bearbeiten.

Ausführung für eine Locomotive.					Materialbestellung für eine Lokomotive		Fertig Gew.
St. Z.	Benennung.	Nummer	Material.	Bemerkung.	Zeichn. Z. L. T. Dez.	Dimensionen u. Modellzeichen	kg.
2	Schieber	1	Gldr. G. E.			Modell neu D. 516 a	
6	Verschlußschrauben	2	K.				
2	Schieberkörbe { 1 St. rechts / 1 St. links	3	Fl. E.	Fast 39/40 Dehn 25 S.			
2	Schieberstangenverlängerungen	4	"	" " " "			
2	Muttern	5	"				
2	Führungen	6	Gldr. G. E.			Modell neu D. 517 a	
2	Büchsen	7	R. G.			D. 780 b	
2	Oelrohre	8	K.				
2	"	9	"				
2	Büchsen	10	Fl. E.				
2	"	11	"				
4	Schrauben mit Muttern	12	"				
8	Messingbüchsen	13	Mess.				
8	Federn	14	"				
2	Untere Druckringe	15	R. G.			D. 781 b	
2	Obere "	16	" "			D. 782 b	

f. L. 11217 Fl. E. F. G.

Sämtliche Büchsen, Augen u. Lagerstellen einsetzen u. härten.

Schrauben u. Muttern nach Dänischer Tabelle.

Entlastungsschieber mit Rahmen und Führung.

zu der „B" Tender-Lokomotive

für die Lemb-Lemnitzer Eisenbahn.

Fabr. № 10598 u. 11217.

3.4. Zeichnung № 201.