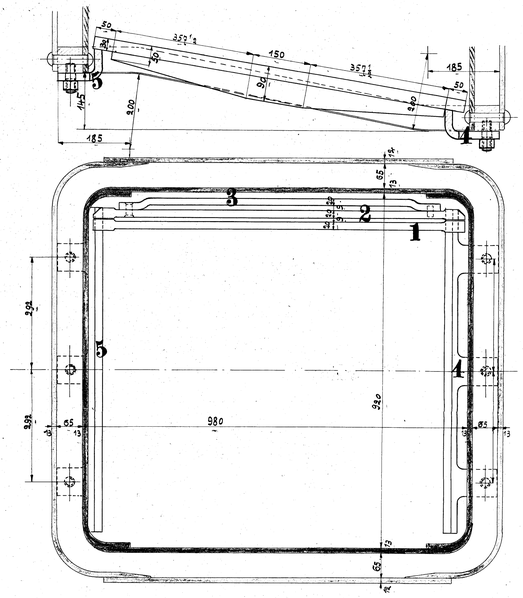

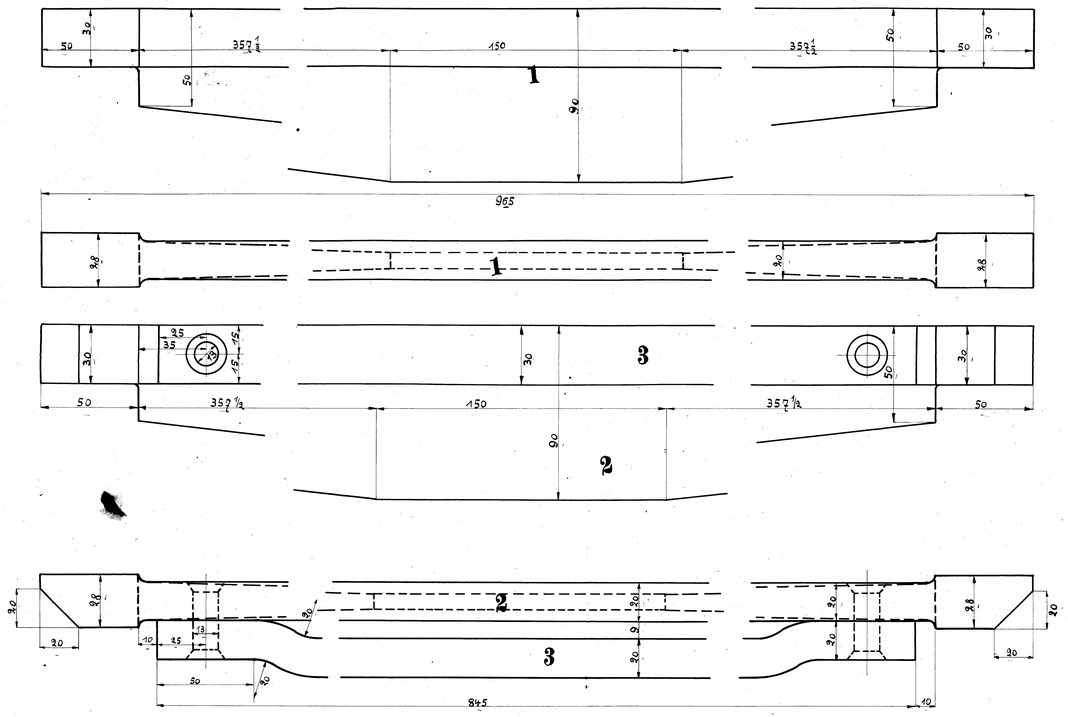

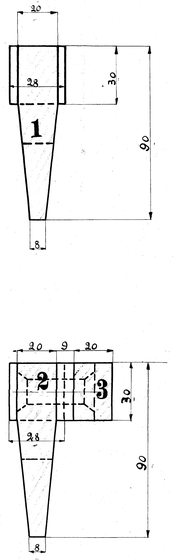

| Ausführung für eine Lokomotive. | | | | | Material-Bestellung für eine Lokomotive. | |
|---|---|---|---|---|---|---|
| Stückzahl | Benennung | Nummer | Material | Bemerkung | Zeichen Pos. | Dimensionen und Modellzeichen. |
| 27 | Roststäbe | 1 | Fl. E. | | | |
| 2 | Roststäbe | 2 | Fl. E. | | | |
| 2 | Flacheisen | 3 | Fl. E. | | | |
| 1 | vorderer Roststabträger | 4 | Fl. E. | | | |
| 1 | hinterer Roststabträger | 5 | Fl. E. | | | |
| 6 | Stiftschrauben | 6 | Fl. E. | | | |
| 6 | Muttern | 7 | Fl. E. | | | |

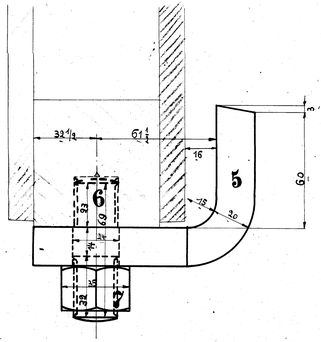

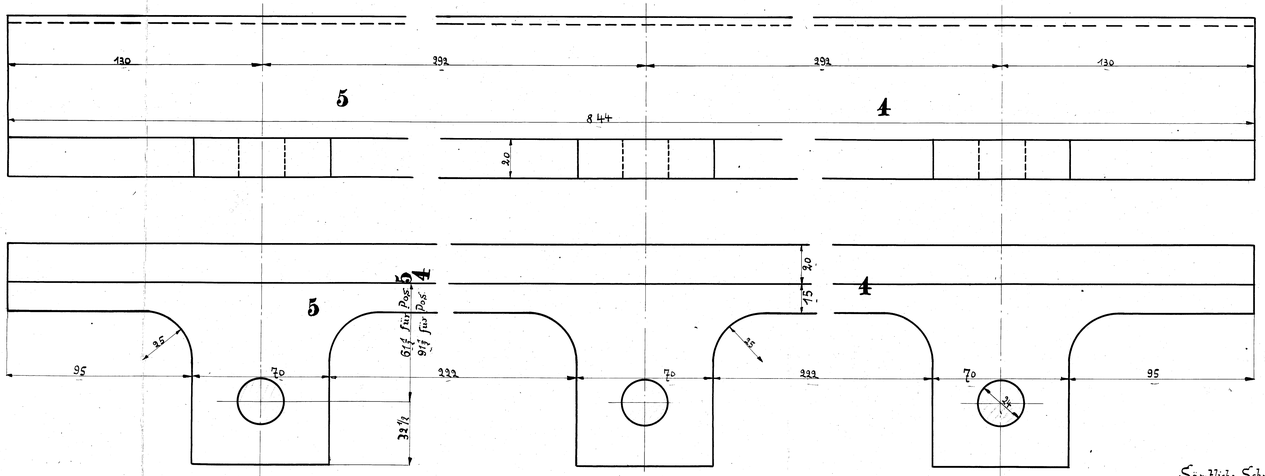

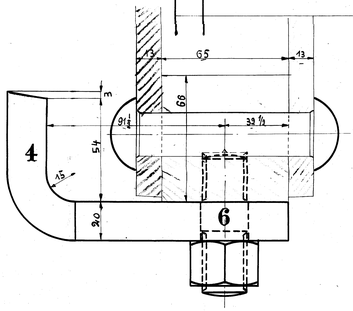

Approbiert
Lemvig 30/8 1909.
[illegible]

Sämtliche Schrauben nach der Tabelle der Dänischen Staatsbahnen.

# Rost

zu den 2/3 gek. Tender-Lokomotiven

für die Vemb-Lemvig-Eisenbahn, Kopenhagen.

Fabr. Nr. 9482/84.

Zchg. Nr. 26.