Bl. 20499 a

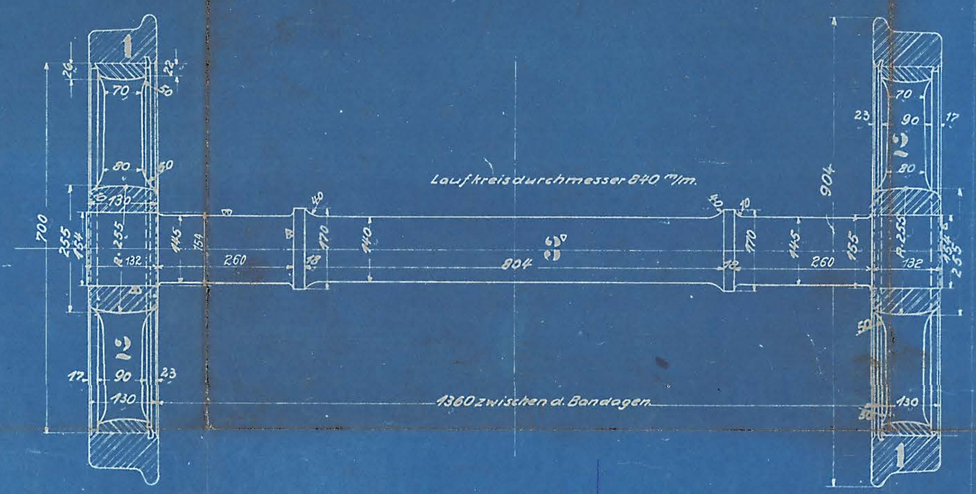

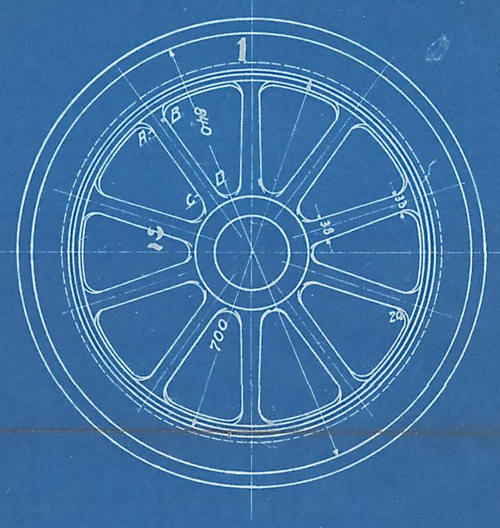

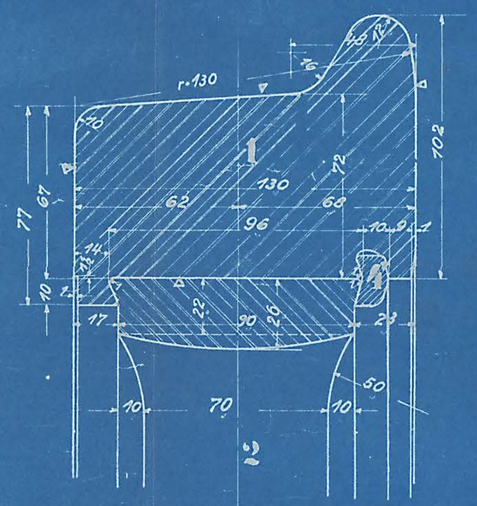

Schnitt A-B.

Schnitt C-D.

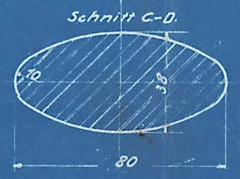

Körner.

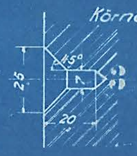

Bandagen Befestigung.

Doppelte Größe.

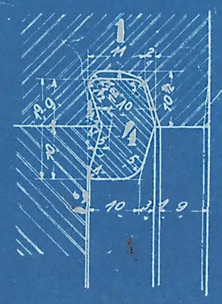

				10						
				9						
				8						
				7						
				6						
				5						
2	Sprengringe			4	F.E.					
1	Achse			3	S.M.F.Gr.	Kompl. Garnitur-best.	Flämmer Hütte Frotz L.99.			7R
2	Radsterne			2	F.E.G.					
2	Bandagen			1	S.M.F.St.					
c	b	a	Benennung	Teil	Werkstoff	Bemerkungen	Modell od. Gesenk	Werkzeug	Schablone	roh / fertig Stückgewicht	Arbeitsverteilung
Stückzahlen											

Ohne Bearbeitungszugabe: Nicht bearbeitet — Kratzbart
Mit Bearbeitungszugabe: Schruppen — Schlichten
Sonderbearbeitung: Bearbeitungsart siehe angeregter

Hauptzeichnung an: 7R
2. Ausfertigung an: L
3. Ausfertigung an:
4. Ausfertigung an: 3.7.33 P

Zeichnung ist genehmigt mit Schrb. vom ..... Gesch. Nr.

Änderungen					geändert				Zugehörige Zeichnungen:	
Nr.	Teil	Art der Änderung	Schrb. Nr.	Datum	von	am	repr.		Nr.	Aufschrift

	Datum	Name
Gezeichnet		
Gepaust	7.5.33	Paul
Geprüft	24.7.33	Brun
Normgeprüft	3/8.33	[illegible]

1-C-H.T.L

HENSCHEL & SOHN G.m.b.H. CASSEL. Abteilung: T.B.A.

Maßstab: 1:1, 1:5. Maße in mm. Ursprung:

Laufradsatz

127