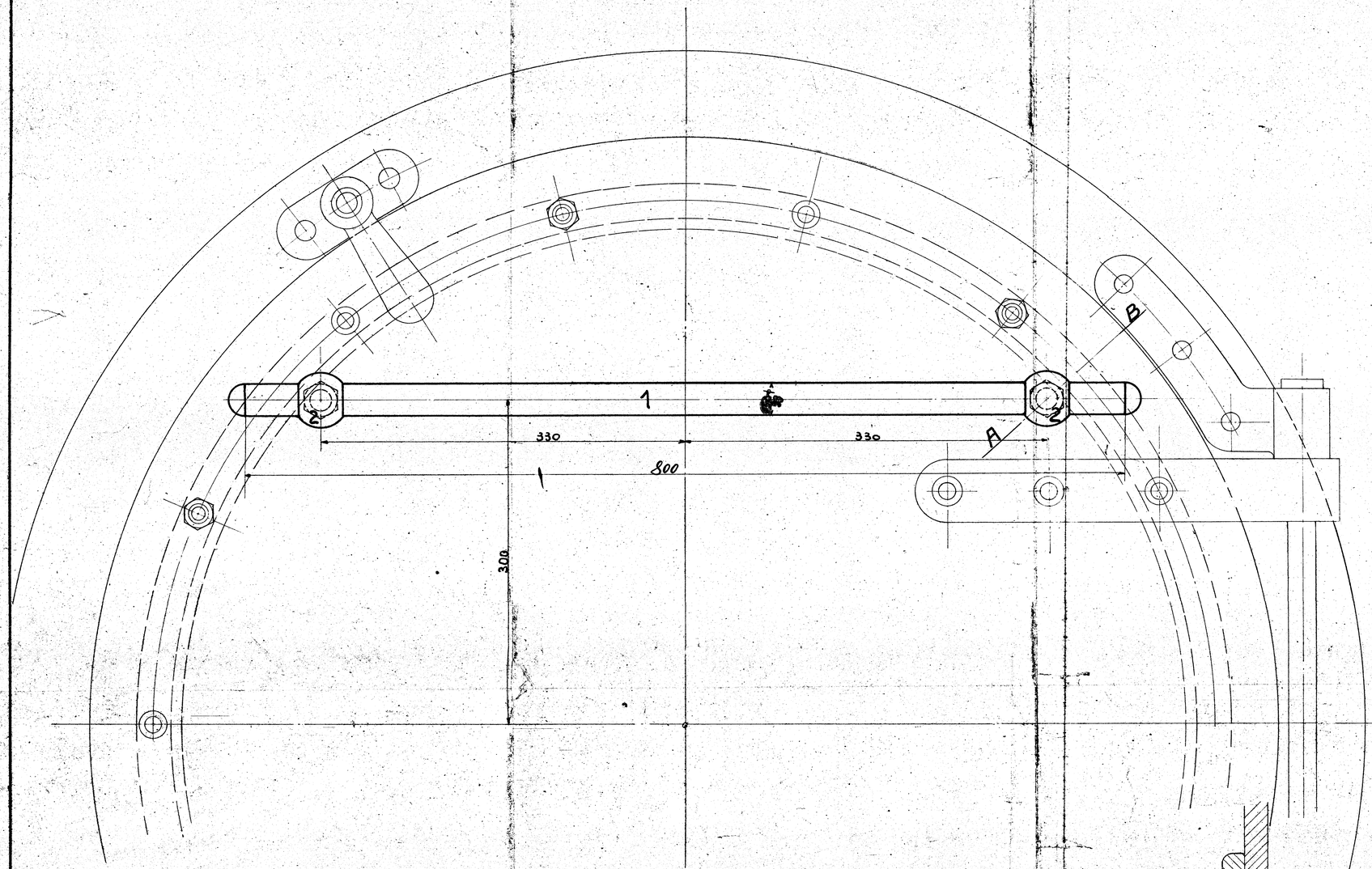

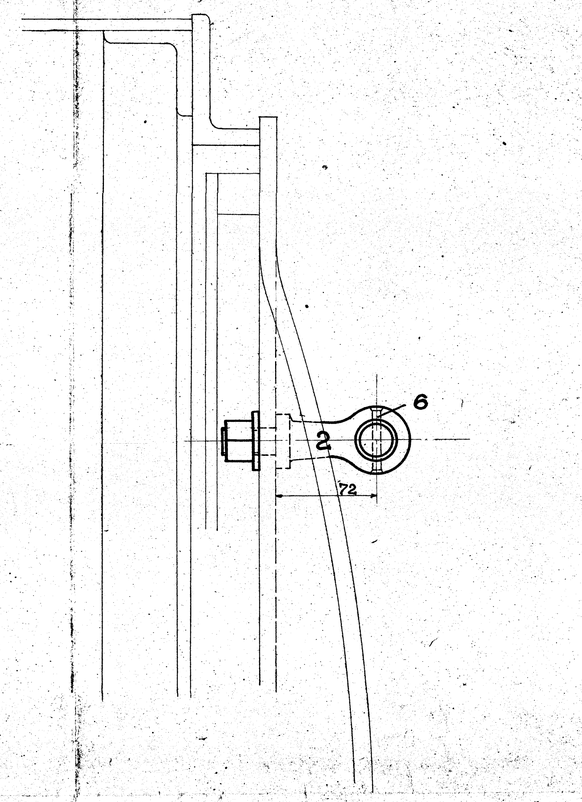

Schnitt A-B

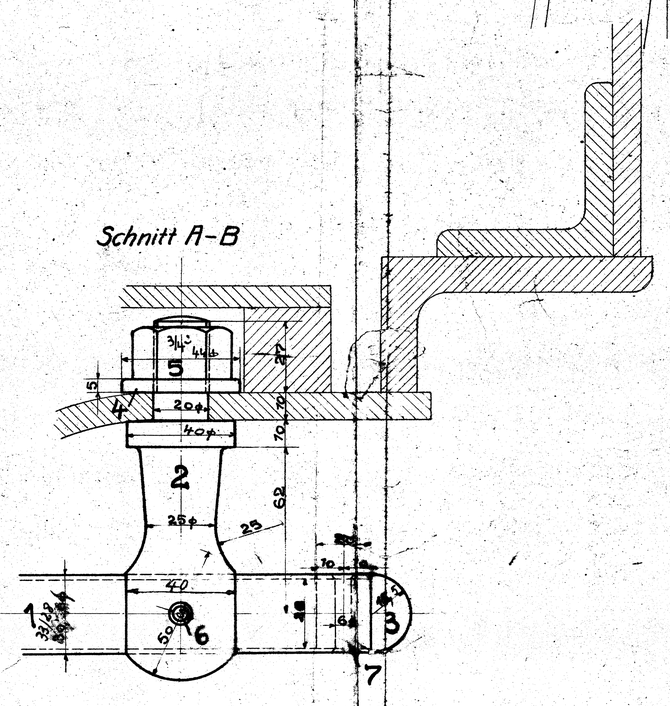

c	b	a	Benennung	Teil	Werkstoff	Bemerkungen	Modell od. Gesenk	Werkzeug	Schablone	roh	fertig	Arbeitsverteilung
				10								
				9								
				8								
		2	Stifte 6 m/m φ	7	Fl.E							L
		2	" 8 m/m φ	6	"							L
		2	Muttern 3/4"	5	"							E
		2	Scheiben	4	"	Vorr. 297a						
		2	Verschlußpfropfen	3	"	" 522 a verwenden						
		2	Handstangenstütze	2	"	Vorr. 519a						M5
	1	2	Handstange	1	Fl.E							JP; L

Stückzahlen

Ohne Bearbeitungszugabe: Nicht bearbeitet; Kratzen

Mit Bearbeitungszugabe: Schruppen; Schlichten

Sonderbearbeitung: Bearbeitungsart wird eingetragen

Zeichnung ist genehmigt mit Schrb. vom ..... Gesch.Nr. .....

Hauptzeichnung an: L
2. Ausfertigung an: KM
3. Ausfertigung an:
4. Ausfertigung an: 1/10.23 K

Änderungen					geändert			Zugehörige Zeichnungen:	
Nr.	Teil	Art der Änderung	Schrb.Nr.	Datum	von	am	gepr.	Nr.	Aufschrift.

	Datum	Name
Gezeichnet		
Gepaust	1.5	Lauz
Geprüft	23	
Normgeprüft	4/10.23	Berlt

Maßstab: 1:2 u. 1:1 Maße in mm

Ursprung: [illegible] 20499 – 500

HENSCHEL & SOHN G.m.b.H.
CASSEL.
Abteilung: L.B. III.

Handstange an der Rauchkammer

174 A