L. 9982.

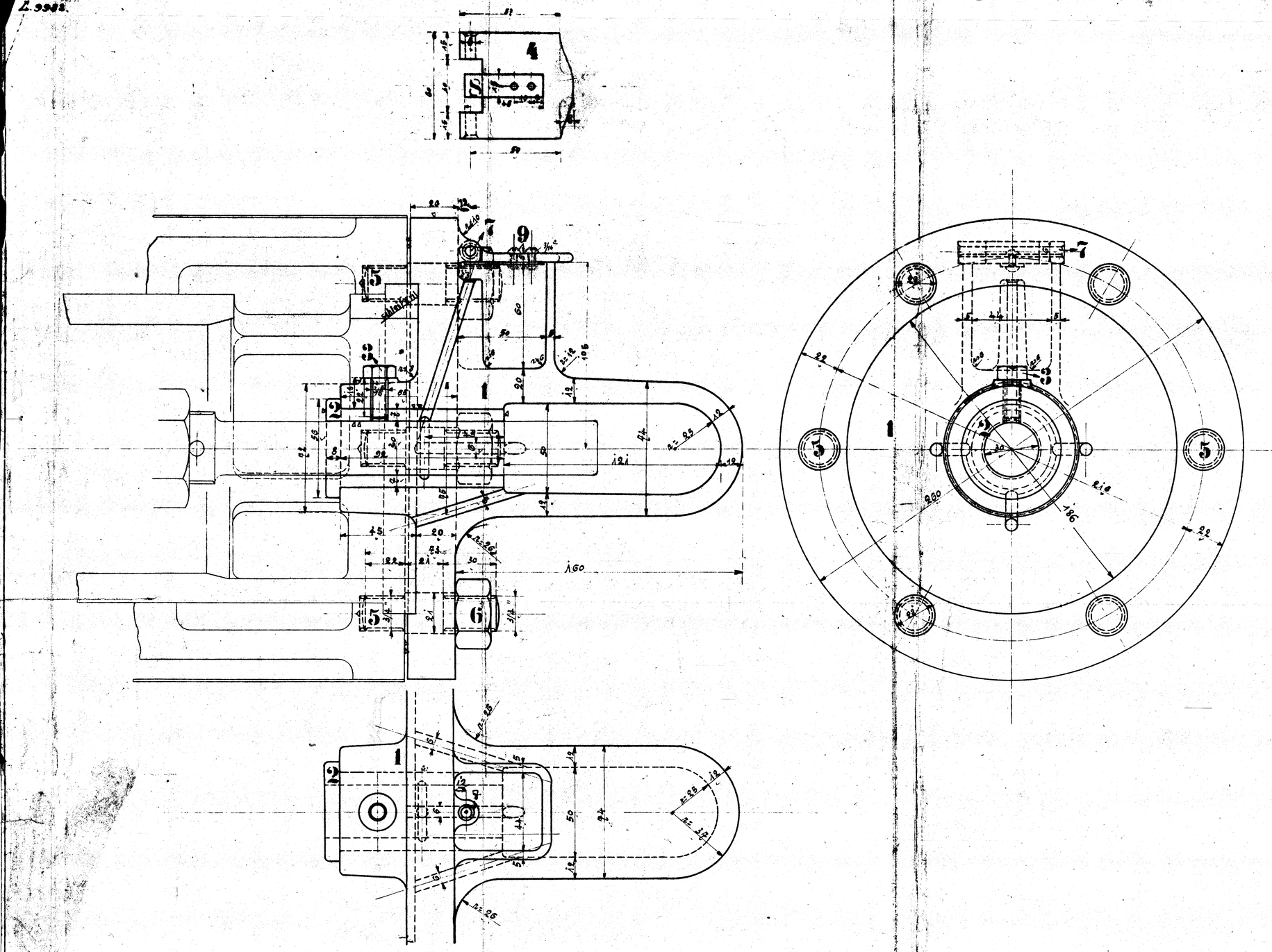

HENSCHEL & SOHN
CASSEL

Ausführung für eine Lokomotive.					Material Bestellung für eine Lokomotive		Fertig-Gewicht
Stückzahl	Benennung	Nummer	Material	Bemerkung	Zeichen Pos.	Dimensionen und Modellzeichen	kg
2	Vordere Schieberkastendeck	1	S. E.	G:D		Mod. ~~von Lok. 20038~~ D 438 a	
2	Büchsen	2	R. B.	F:D		D 650	
2	Schrauben 3/8"	3	Fl. E.	M5	"	D 654 b.	
2	Schmiergefäßdeckel	4	R. B.	F; M2	"		
12	Stiftschrauben 3/4" Bew.	5	Fl. E.	M5	"		
12	Muttern " "	6	" "	E	"		
2	Schmiergefäßstifte	7	" "	D			
2	Federn	8	St.	M2	"		
4	Schrauben 3/16"	9	Fl. E.				

Schrauben nach besonderer Tabelle!

Legierung für Rotguß außer Büchsen Pos. 2
88% Kupfer
10% Rancazinn
2% Phosphorkupfer mit 5% Phosphorgehalt.

Legierung für Rotgußbuchsen Pos. 2
78% doppelraff. Kupfer
10% reines Blei
10% Rancazinn
2% Phosphorkupfer mit 5% Phosphorgehalt.

HENSCHEL & SOHN
CASSEL

5.6.23. 16.

Vorderer Schieberkastendeckel.

zu der 1-C-Heißdampf-Tender-Lokomotive

Fabrik-Nr. 20499/500

30/10 71