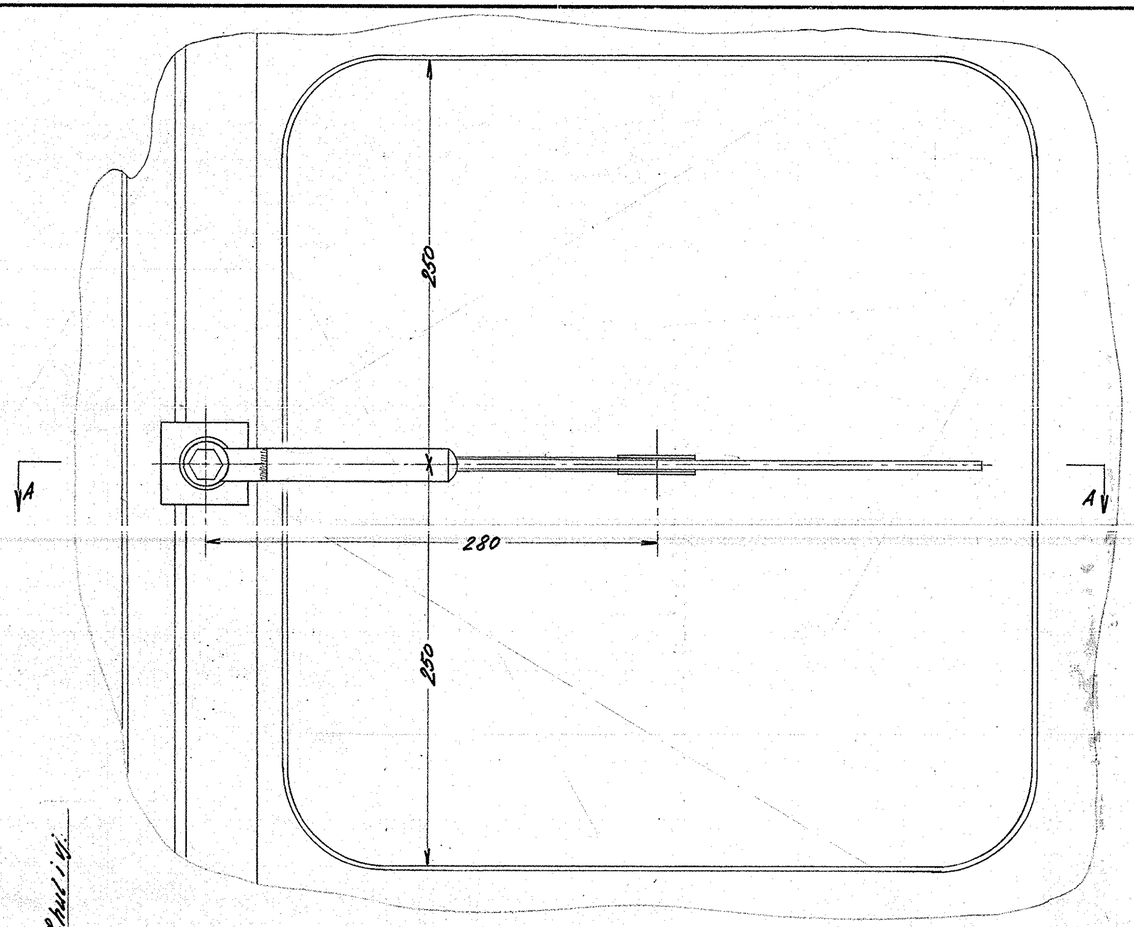

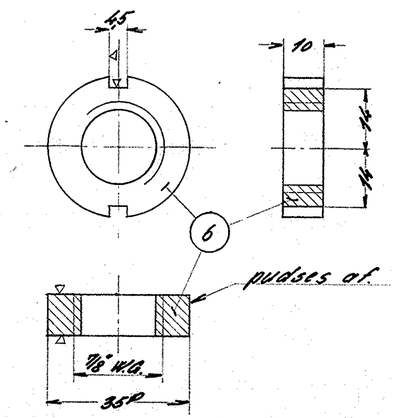

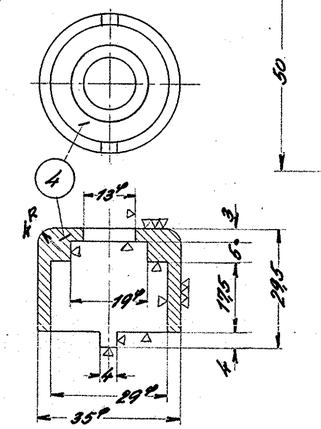

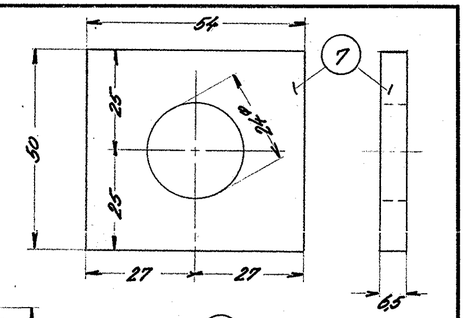

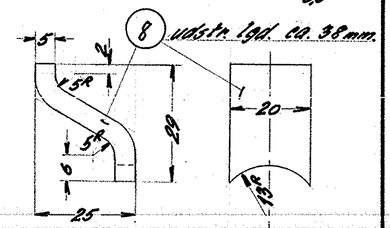

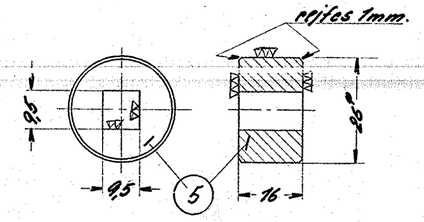

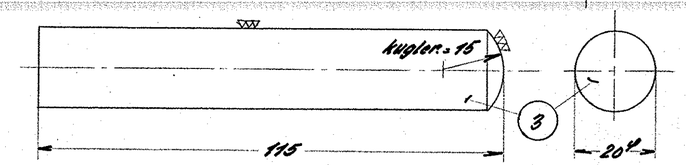

Pos. 3, 5 og 8 pudses glat af efter sammensvejsningen og matforcromes.

Arrangement af vinduesvisker ved det forreste forervindue spejlvendt af det på denne plan viste.

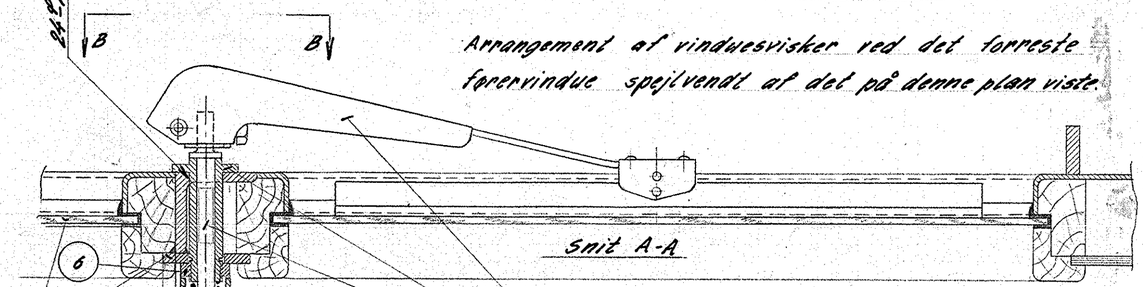

visker-blad Bosch W5FA322.

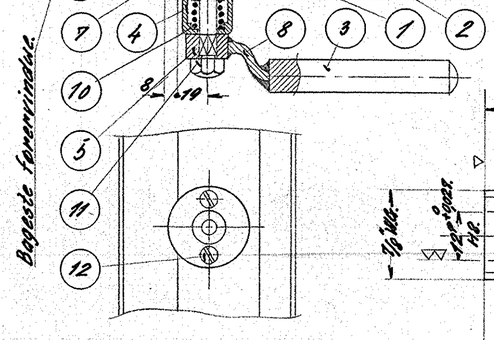

Set i retning B-B.

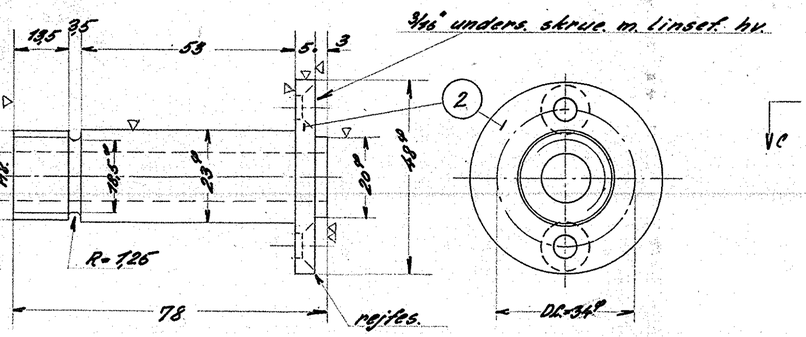

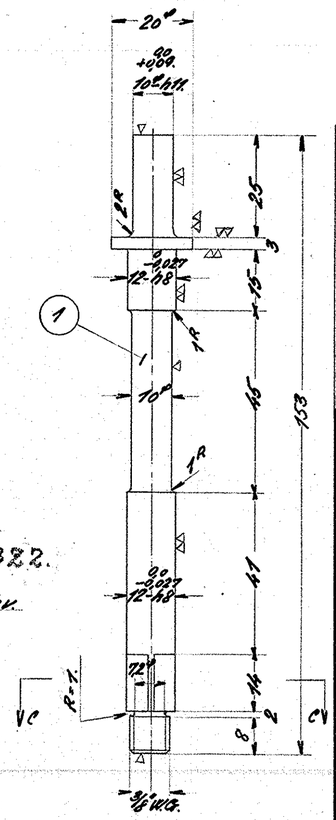

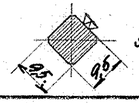

Snit C-C.

FRICHS nr. 148

Stk.	Betegnelse	Pos.	Materiale kvalitet	Model nr. eller materiale størrelse	råt Vægt/stk.	færdig Vægt/stk.
		13				
4	skrue m. unders. linsef. hv. 3/16"x13 matforcr.	12	St.34.	magasin.		
2	3/8" Wlg. kalotmøttrik	11	St.34.	købes.		
2	fjeder tegn. 6x-269	10	Fj.st.	købes.		
2	viskerarme Bosch WSHE 1272	9		købes.		
2	fladjern matforcr.	8	St.00.	Fj: 20x5x100.		
2	fladjern	7	St.00.	Fj: 50x6,5x120		
2	møttrik matforcr.	6	St.34.	1½"ø x 40		
2	del til håndtag	5	St.34.	1½"ø x 50.		
2	fjederskjuler. matforcr.	4	St.34.	1½"ø x 80		
2	håndtag	3	St.34.	20ø x 260		
2	bøsning	2	yellow	50ø x 180		
2	aksel	1	St.34.	7/8"ø x 330.		

Tegn. BJ. 28-1-53	Rev.		Afd.	ZL	Målestok: 1:2,5 ; 1:1.
Kalk.	Norm.		Dato		
Dato	Rettelse			Indeks	FRICHS

Anvendelse	Stykliste nr.
Diesel-el.375 hk.loko.	12736.
Tegningens benævnelse	**Tegningens nummer**
Håndreven vinduesvisker.	302L-5.270.

Indeks: