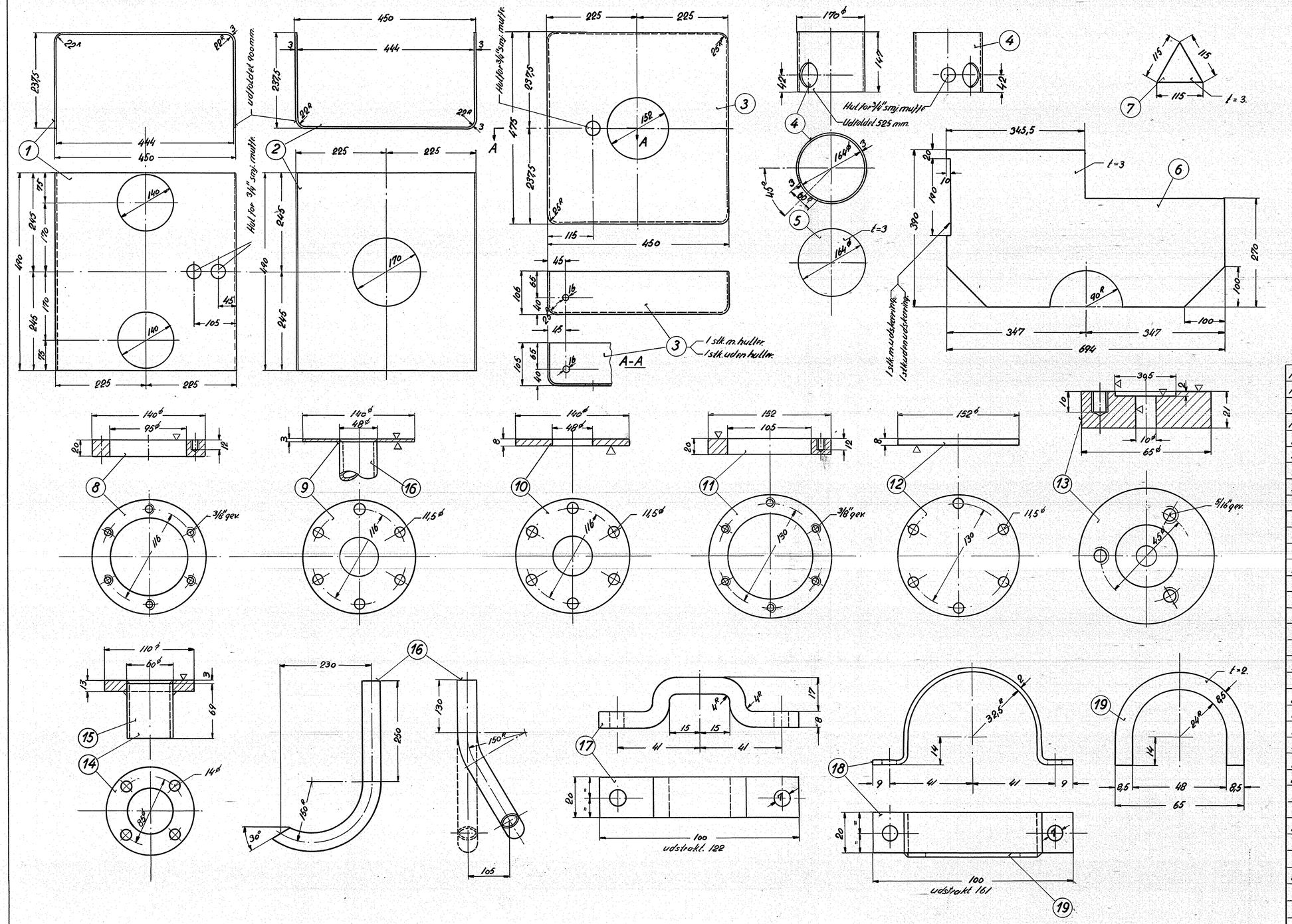

Ang. placering se tegn. 302L– 16.010.

Stk.	Betegnelse	Pos.	Materiale kvalitet	Model nr. eller materiale størrel.	rå Vægt/stk.	færdig Vægt/stk.
12	skrue m. seksk. hoved 3/8"×25	34	st. 34.	magasin.		
18	skrue m. seksk. 3/8"	33	st. 34.	magasin		
6	mötrik blank 5/16"	32	st. 34.	magasin.		
18	tapskrue 3/8"×35 n.bl. 271.	31	st. 00	10ø×825.		
6	tapskrue 5/16"×30 n.bl. 271.	30	st. 00	8ø×250.		
4	bolt sort 1/4"×20	29	st. 34.	magasin		
4	bolt sort 1/2"×40	28	st. 34	—"—		
4	smedejernsmuffe 3/4"	27	st. 00	magasin		
2	gummimuffe for 16ø udv. glas	26	gummi			
1	beskyttelsesglas, tegn 129-94	25	plastic.			
1	vandstandsglas 16ø×577	24	glas	købes		
1	sæt vandstandsarmatur	23	tegn nr. 129-68a			
1	pakning 110/60ø×1,5	22	gummi			
1	pakning 152/105ø×1,5	21	—"—	470×300×1,5		
4	pakning 140/95ø×1,5	20	gummi			
1	plade 65×46,5×2	19	st. 00	75×55×2.		
2	bøjle, flj. 20×2×161	18	—"—	flj. 20×2×340.		
2	bøjle, flj. 20×8×122	17	st. 00	flj. 20×8×260.		
2	gevindrør 1 1/2"×3,5, DS. 540	16	st. 00. 29	l = 1190.		
1	gevindrør 2"×3,75, DS. 540	15	st. 00. 29	l = 75		
2	flange 110ø×13	14	st. 00	110ø×75		
2	do. 65ø×21	13	—"—	65ø×90.		
1	do. 152×152×8	12	—"—	160×160×10.		
1	do. 152×152×20	11	—"—	160×160×22		
2	do. 140×140×8	10	—"—	300×150×10.		
2	do. 140×140×3	9	—"—	300×150×5.		
2	flange 140×140×20	8	—"—	300×150×22		
1	ribbe 115×105×3	7	—"—			
2	skilleplade 694×390×3	6	—"—			
1	bund f. stamsamler 164×164×3	5	—"—	1 stk. plade		
1	svøb f. stamsamler 525×147×3	4	—"—	2500×1250×3		
2	endebund 660×635×3	3	—"—			
1	bundplade 900×490×3	2	—"—	1 stk. plade		
1	tapplade 900×490×3	1	st. 00.	1000×1000×3		

Tegn.	2-2-53 F.N.	Rev.	2.7.54. F.N.	Afd.	ITL
Kalk.	BM14-6-54.	Norm.		Dato	

Måleslok: 1:2,5–1:5–1:1

Dato	Rettelse	Indeks
25/2-53	Pos. 4: 60ø hul drejet 45°. F.N.	a

FRICHS

Anvendelse	Stykliste nr.
Diesel-el. 375 hk. loko.	12743
Tegningens benævnelse	**Tegningens nummer**
Dele til kølevandsbeholder.	302L– 16.011.
	Indeks: a