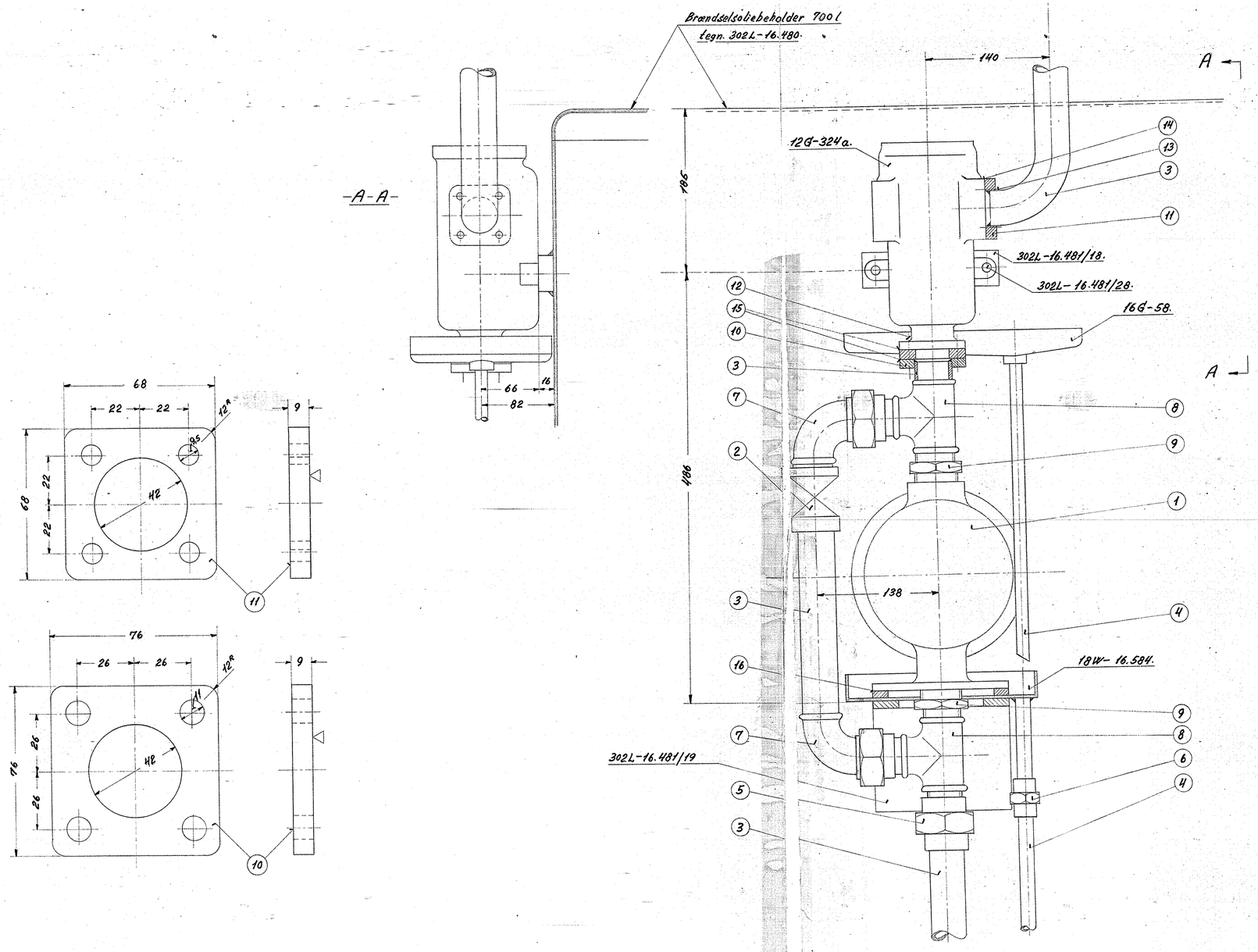

Stk.	Betegnelse	Pos.	Materiale kvalitet	Model nr. eller materiale størrelse	-rå	-færdig Vægt/stk.
		20				
		19				
		18				
		17				
1	pakning 151×85×0.8	16	oaken strong.	160×95×0.8.		
2	do. 76×76×1,5, tegn. 15X-110	15	oaken cork.	170×85×1,5.		
1	pakning 68×68×1,5, tegn. 15X-138	14	oaken cork.	80×80×1,5.		
4	skrue m. sekst. hoved 5/16"×26	13	st. 34	magasin.		
4	bolt, sort, 3/8"×40	12	st. 34.	magasin.		
1	flange 68×68×9	11	st. 00.	80×80×10.		
1	flange 76×76×9	10	st. 00.	85×85×10.		
2	reduktionsnippel 1½"-1¼" GF 245	9	temper-gods.	købes.		
2	T-stykke 1¼" GF 130	8	—"—	—"—		
2	vinkelunion 1¼" GF 98	7	—"—	—"—		
1	union 3/8" GF 340	6	—"—	—"—		
1	union 1¼" GF 341	5	temper-gods.	købes.		
2	gevindrør 3/8"×2,25, DS 540	4	st. 0029	l = 800.		
4	gevindrør 1¼"×2.25, DS 540	3	st. 0029	l = 1200.		
1	stophane 1¼" P.E. Erhardt Kat. 1681.	2		købes.		
1	håndpumpe Tubotlex nr. 5	1		købes.		

Tegn. 18.11.52. FN	Rev.		Afd. 11L	Målestok: 1:2,5. 1:1.
Kalk.	Norm.		Dato	

Dato	Rettelse	Indeks

FRICHS

Anvendelse	Stykliste nr.
Diesel-el. 375 hk. loko.	9779.
Tegningens benævnelse	**Tegningens nummer**
Arr. af br. oliehåndpumpe og filter i beholderrum.	302L-16.582.

Indeks:

FRICHS nr. 147