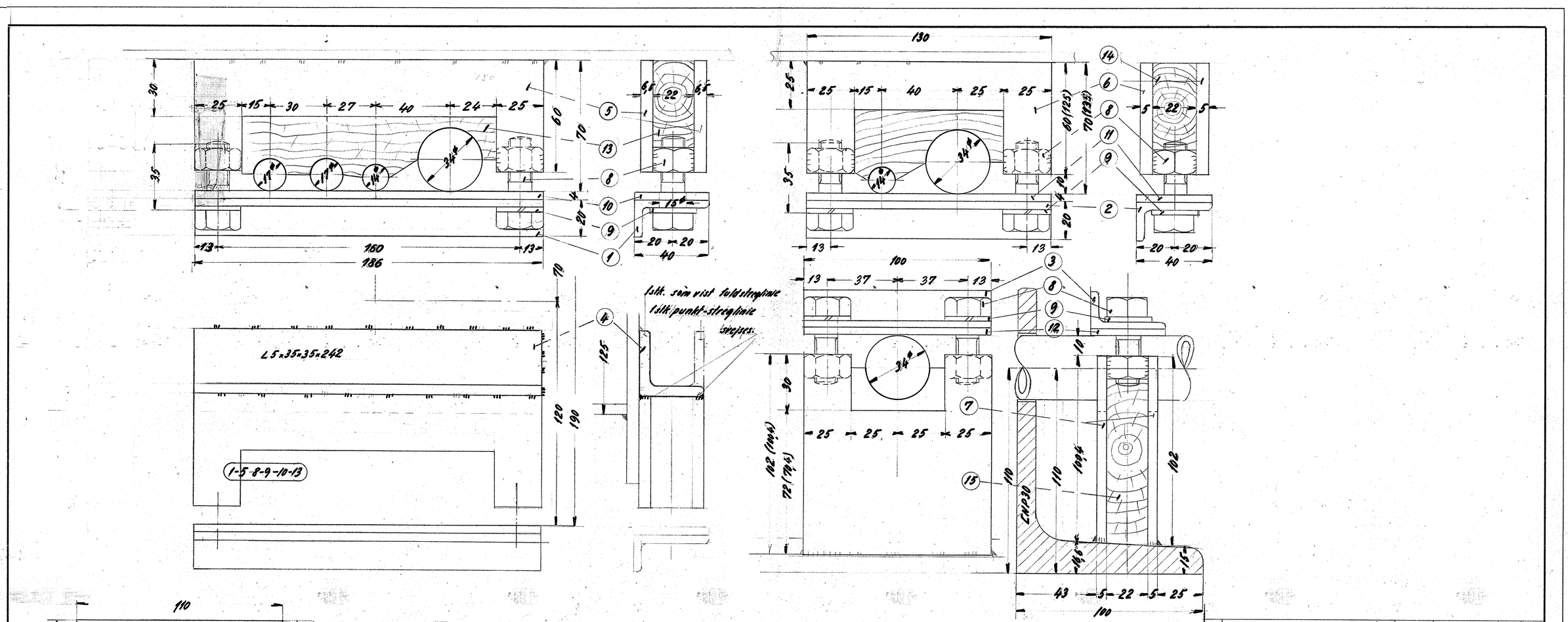

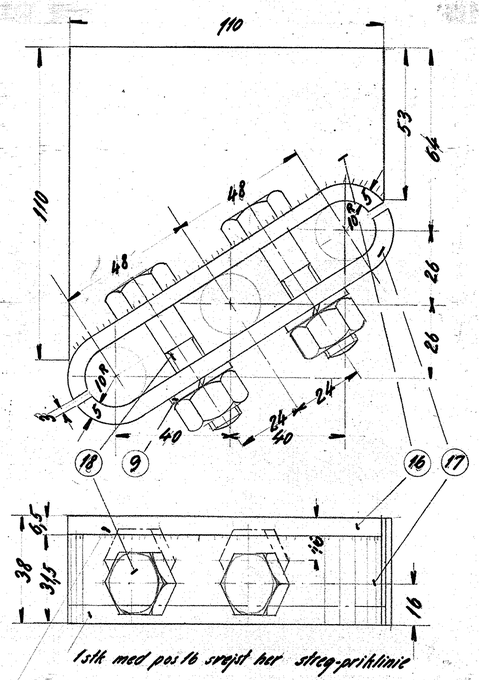

Stk.	Betegnelse	Pos.	Materiale kvalitet	Model nr. eller materiale størrelse	rå Vægt/stk.	færdig Vægt/stk.
4	bolt m. metrik 1/2" × 50	18	st. 00	magasin		
4	holrørbøjle fl. 40×5×132	17	—"—	fl. 40×5×550		
2	holder pl. 65×110×110	16	st. 00	pl. 65×115×170		
4	træunderlag. 22×50×95	15	bøgetræ	22×50×400		
4	træunderlag. 22×63×130	14	—"—	22×63×1500		
5	træunderlag 22×63×186.	13	bøgetræ			
4	ferodobånd 4×40×100	12	ferodo	4×40×1900		
4	—"— 4×40×130	11	—"—	magasin		
5	ferodobånd 4×40×186	10	ferodo			
30	fjederskive 1/2"	9	fj. st.	—"—		
26	bolt med metrik 1/2"×35 sekskt. h.	8	st. 00	magasin.		
8	holder fl. 100×5×102	7	—"—	fl. 100×5×860		
8	holder fl. 125×5×130 4 stk / 60×5×130 4 stk.	6	—"—	125×5×540. / fl. 60×5×540.		
10	holder fl. 65×60×186.	5	—"—	fl. 60×65×1920		
2	vinkeljern 35×35×5×186	4	—"—	L 35×35×5×400		
4	underlag L 40×20×100	3	—"—	L 40×20×4×2000		
4	underlag L 40×20×130	2	—"—			
5	underlag L 40×20×4×186	1	st. 00			

Tegn. LP	Rev.	Afd.	Målestok: 1:1
Kalk.	Norm.	Dato 26.-1.53.	**FRICHS**
Dato	Rettelse	Indeks	
Anvendelse			Stykliste nr.
Diesel el 375 hk. loko			9794.
Tegningens benævnelse			Tegningens nummer
Rørholdere			302L-22.040.
			Indeks:

FRICHS nr. 147