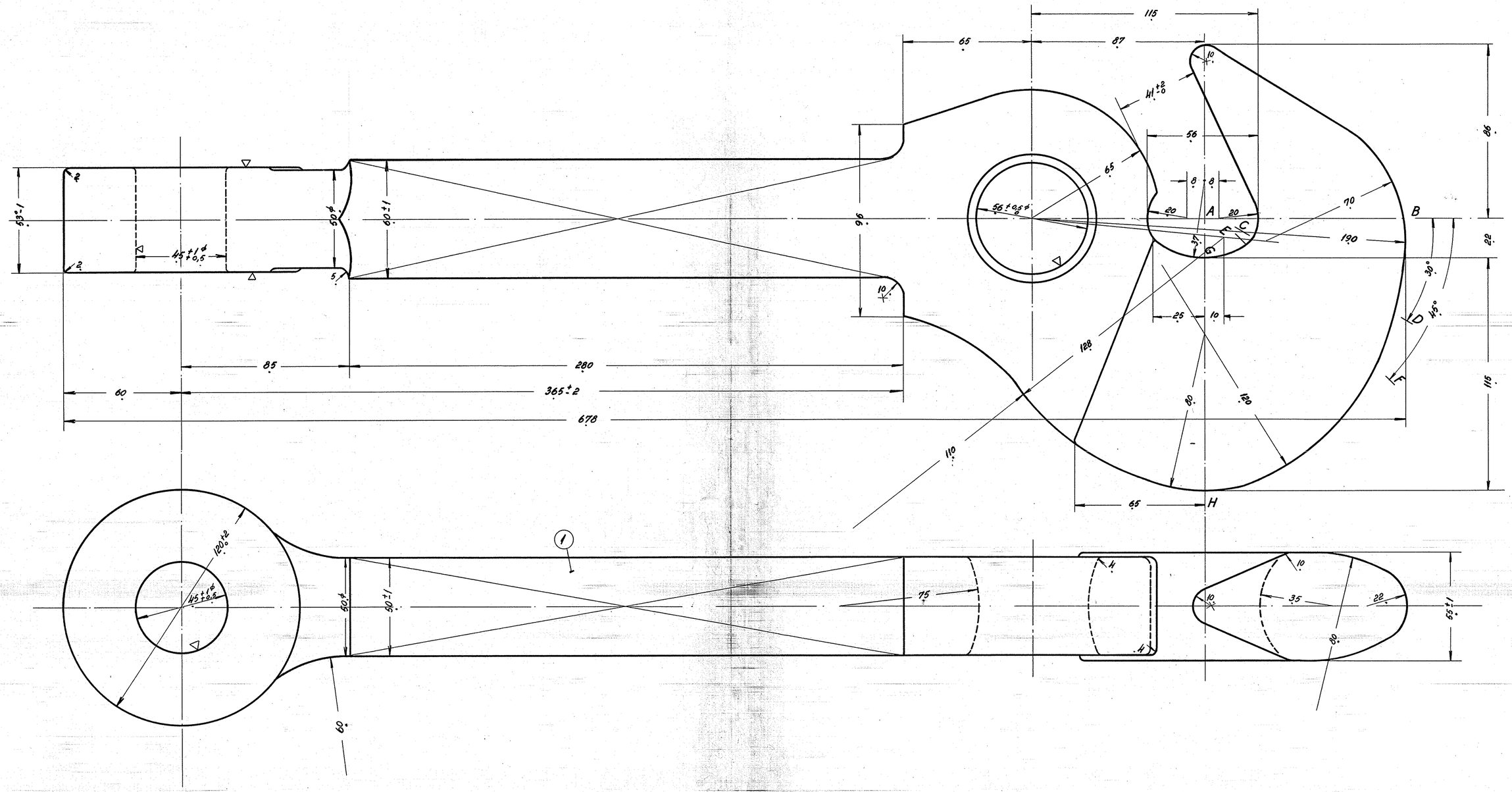

Snit A-B

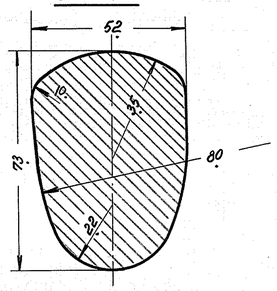

Snit C-D

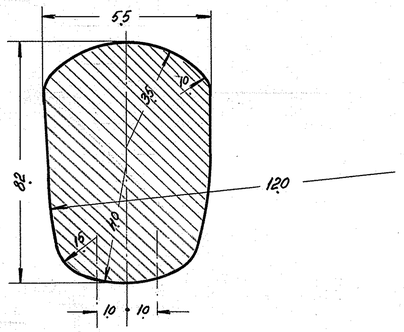

Snit E-F

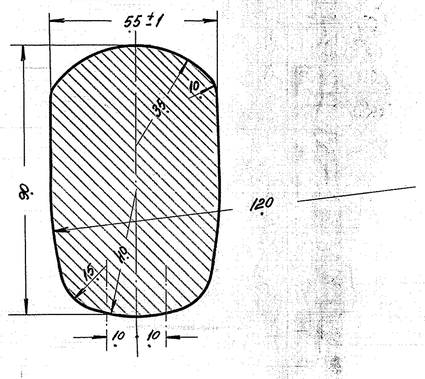

Snit G-H

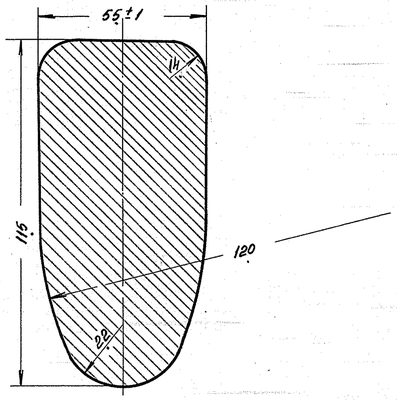

			5				
			4				
			3				
			2				
2	trækkrog		1	st. 60.11	købes færdig		
Stk.	Betegnelse		Pos.	Materiale kvalitet	Model nr. eller materiale størrelse	rå Vægt/stk.	færdig Vægt/stk.
Tegn. K.H.	Rev.	E.F.69/3 S1	Ifld.	a.L. -			
Kalk. G.S. 19-9-61	Norm.		Dato		Målestok: 1:1		
Dato	Rettelse		Indeks				

FRICHS

Anvendelse	Stykliste nr.
Diesel-el. 750 hk. loko.	9427
Tegningens benævnelse	**Tegningens nummer**
Trækkrog.	301L - 10.140

Indeks: