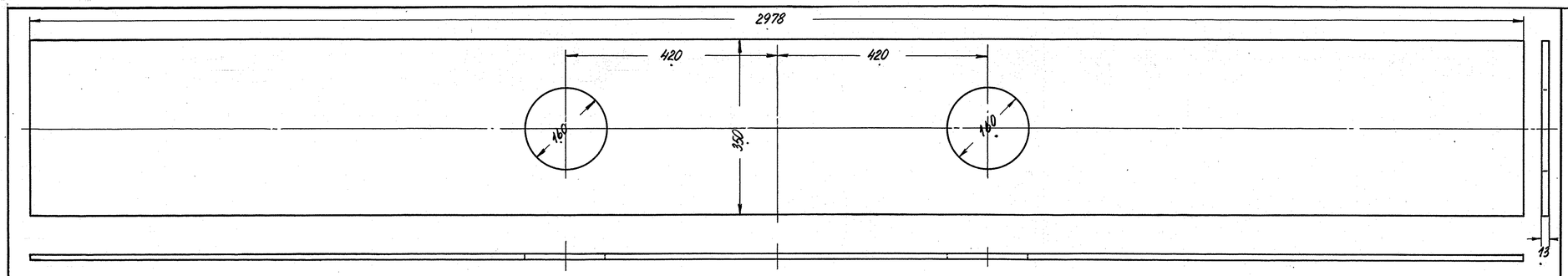

Betegnelse	Plade			
Ant. ialt	Pos.	1	Mat.	st. 37
Ordr.	Stkl.	9411	Tegn.	301L-15.101

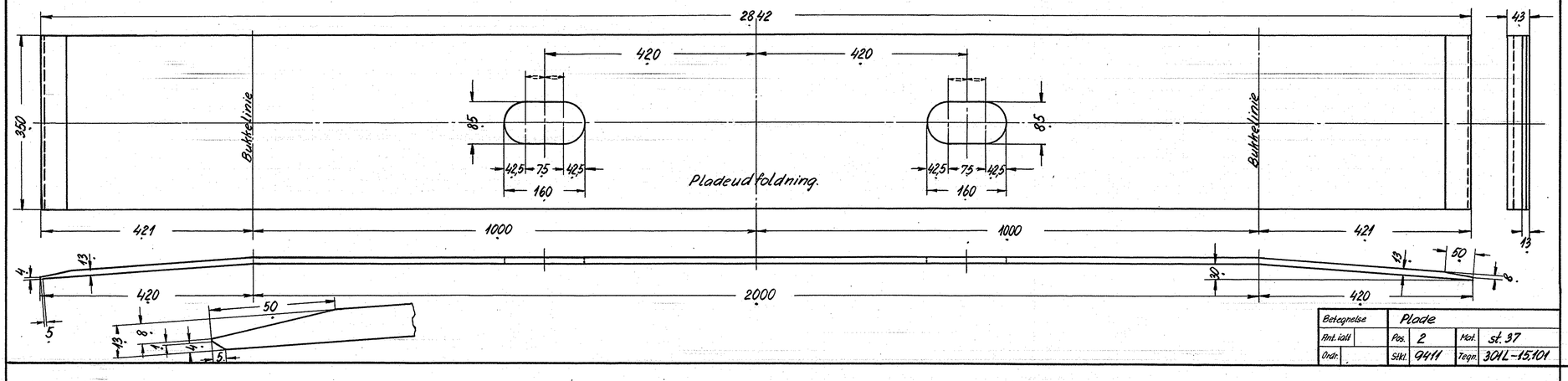

Betegnelse	Plade			
Ant. ialt	Pos.	2	Mat.	st. 37
Ordr.	Stkl.	9411	Tegn.	301L-15.101

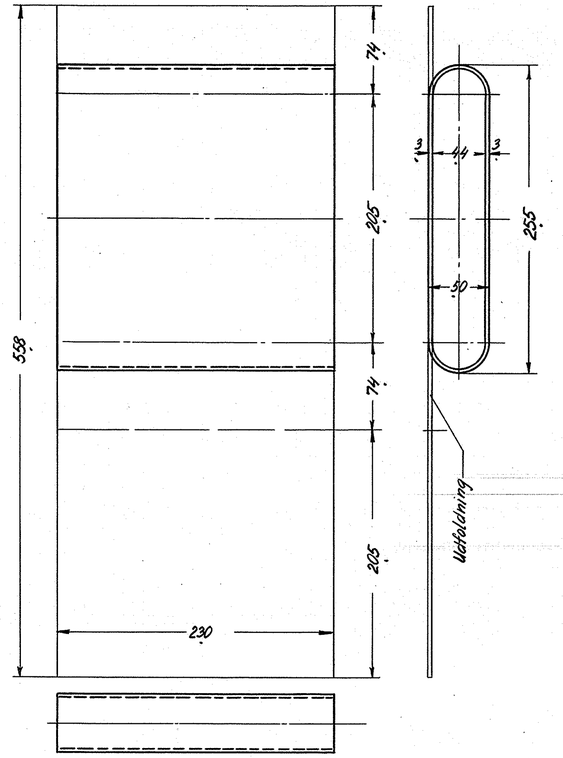

Betegnelse	Plade			
Ant. ialt	Pos.	6	Mat.	st. 37
Ordr.	Stkl.	9411	Tegn.	301L-15.101

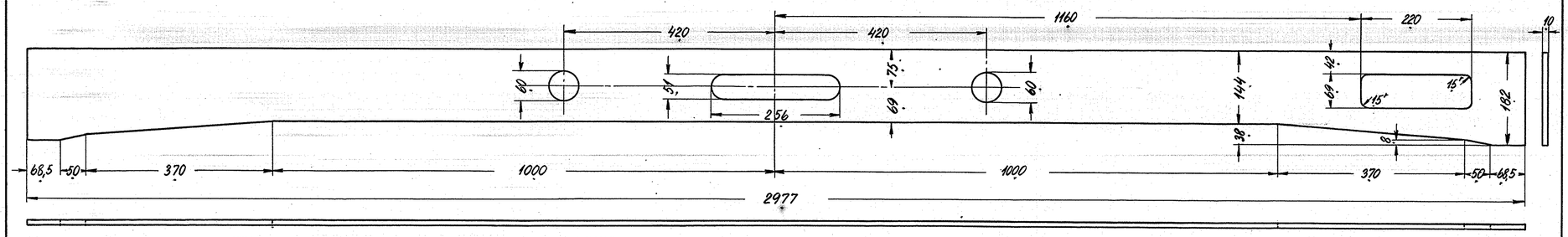

Betegnelse	Plade			
Ant. ialt	Pos.	3	Mat.	st. 37
Ordr.	Stkl.	9411	Tegn.	301L-15.101

Angående arrangement se tegn nr. 301L-15.100

Samlet vægt pr. vogn: 572,0 kg.

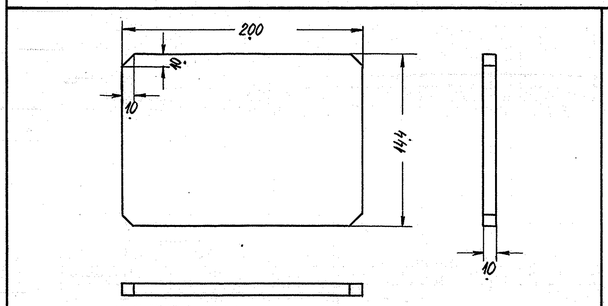

Betegnelse	Plade			
Ant. ialt	Pos.	4	Mat.	st. 37
Ordr.	Stkl.	9411	Tegn.	301L-15.101

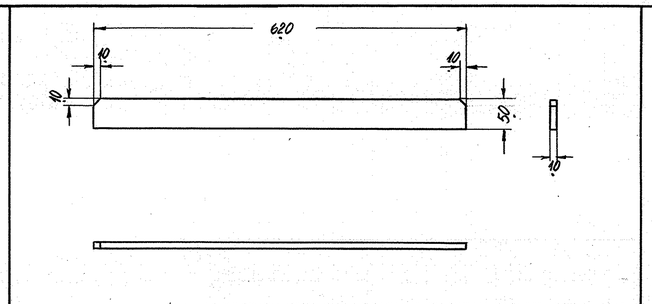

Betegnelse	Fladjern			
Ant. ialt	Pos.	5	Mat.	st. 37
Ordr.	Stkl.	9411	Tegn.	301L-15.101

Stk.	Betegnelse		Pos.	Materiale kvalitet	Model nr. eller materiale størrelse	rå	færdig Vægt/stk.
2	plade	558 × 230 × 3	6	st. 37	575 × 480 × 3		3,1
2	fladjern	50 × 10 × 620	5	"	50 × 10 × 1260		2,4
8	plade	200 × 144 × 10	4	"	600 × 420 × 10		2,3
4	"	2977 × 182 × 10	3	"	2990 × 770 × 10		35,0
2	"	2842 × 350 × 13	2	"	2850 × 720 × 13		99,1
2	plade	2978 × 350 × 13	1	st. 37	2990 × 720 × 13		102,2

Tegn.	F.H. 16-2-51	Rev.	EP 22/1 53	Afd.	AL
Kalk.	R.S. 6-1-53	Norm.		Dato	

Målestok: 1:5; 1:25

Dato	Rettelse	Indeks
7/1-52	Pos. 3 hul for kabelkanal tilføjet	a

FRICHS

Anvendelse	Stykliste nr.
Diesel- el. 750 hk. loko.	9411
Tegningens benævnelse	Tegningens nummer.
Dele til tværdrager under dynamo.	301L-15.101

Indeks: a